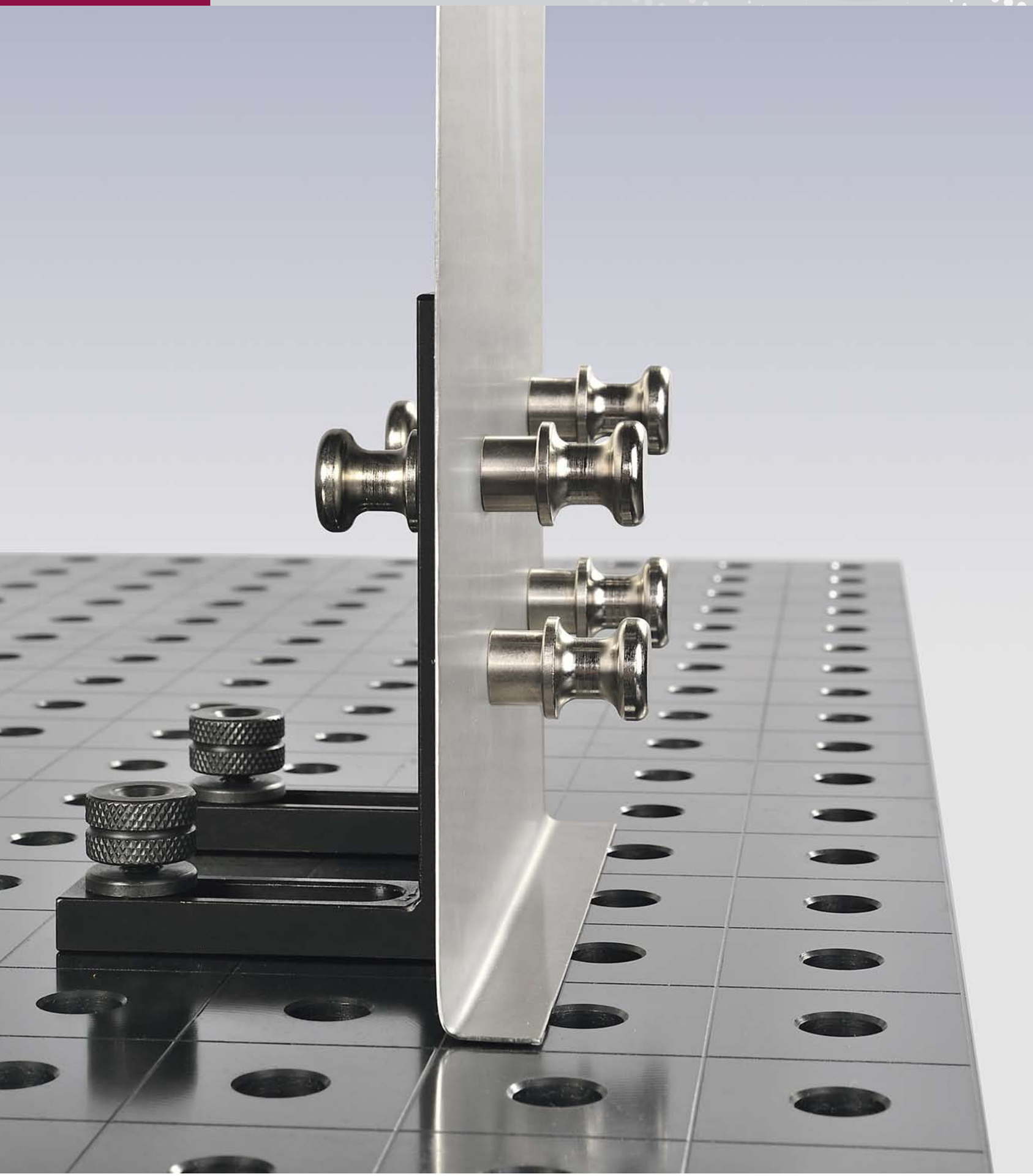

	Страница
Магнитный болт	542

Магнитный болт

Описание:

Магнитный болт обеспечивает быструю фиксацию без использования болтов или дополнительных зажимов. Он незаменим при работе с тонколистовым металлом или в подсборках где использования обычных зажимов невозможно (например замкнутые емкости).

160740

160740.1

160740.2

160539

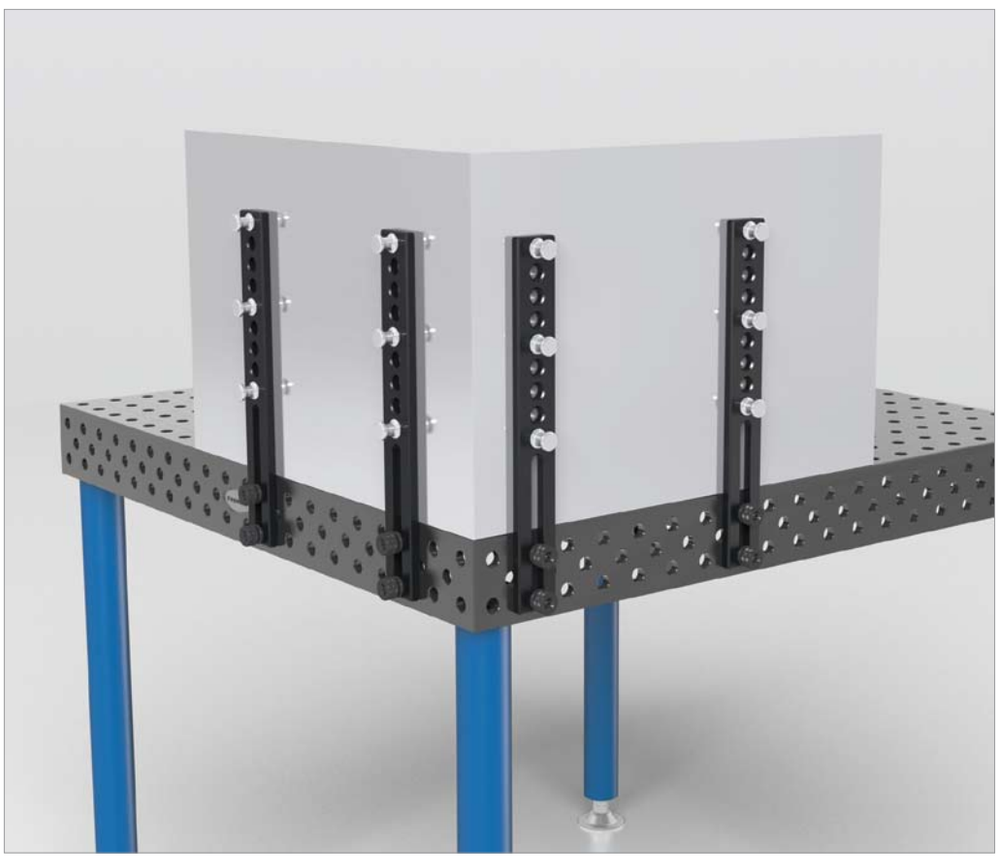

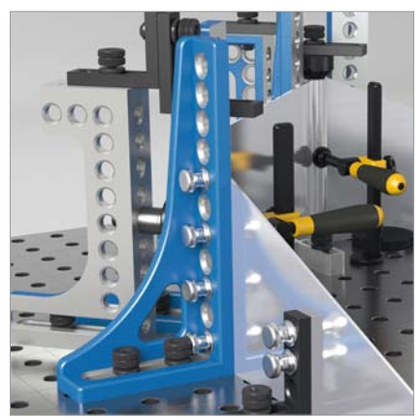

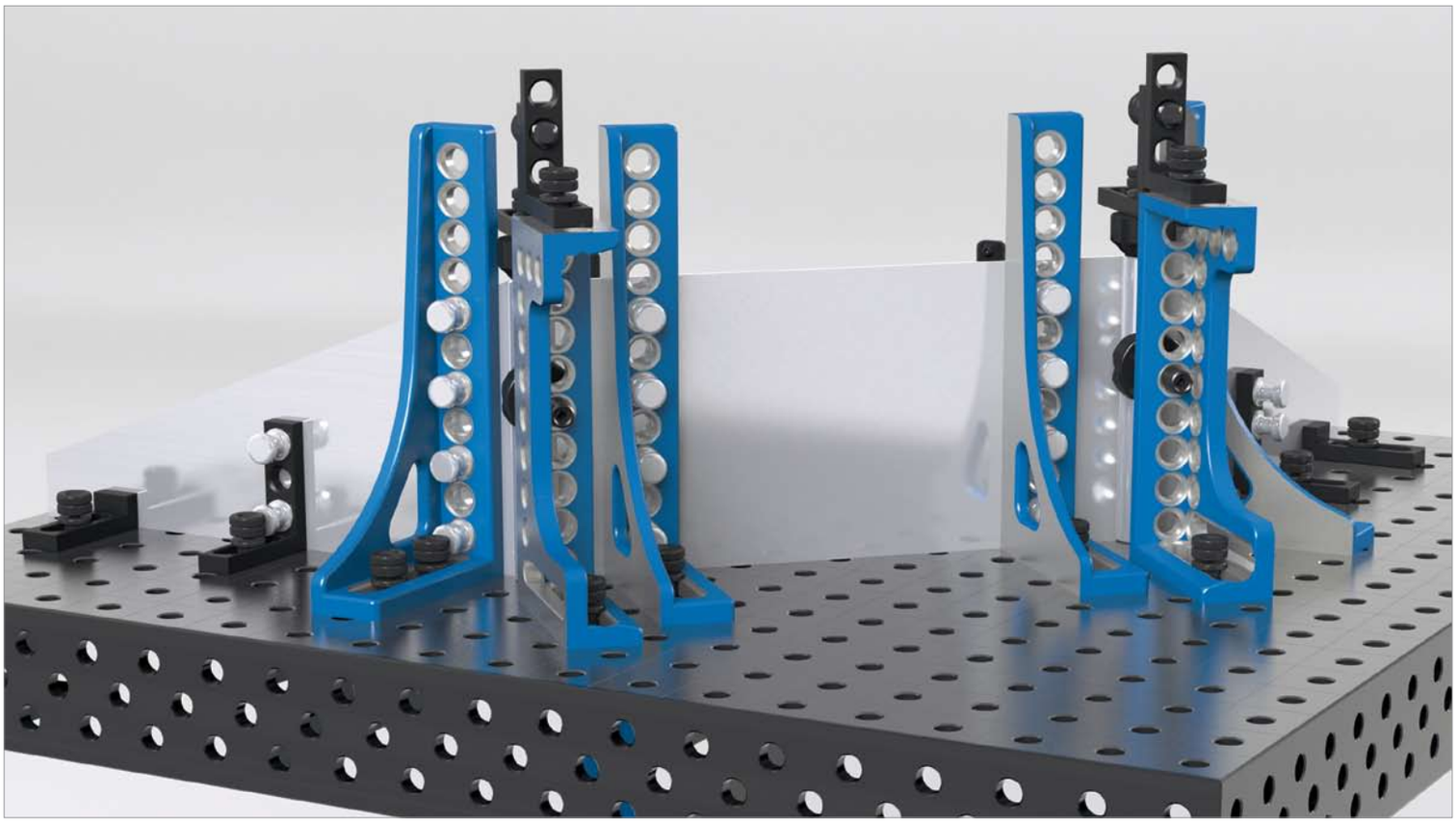

	высота: (c)	Ø:	MS: (d)	вес:	артикул
Магнитный болт 34 - Алюминий	34 мм	22 мм		0,02 кг	1-160740
Магнитный болт 46 - Алюминий	46 мм	22 мм		0,03 кг	1-160740.1
Магнитный болт 58 - Алюминий	58 мм	22 мм		0,04 кг	1-160740.2
Кольцо-удлинитель - вороненый	12 мм	21 мм	2 мм	0,02 кг	1-160539